Podlaski.pl
konsultanci dźwigowi

Grzegorz Podlaski, ul. Włodarzewska 57B lok. 10, 02-384 Warszawa • tel. 608 444 812 • e-mail: biuro@podlaski.pl

Egz. ..... / .....

NAZWA ELEMENTU PROJEKTU BUDOWLANEGO:	**PROJEKT WYKONAWCZY – KONSTRUKCJA**
NAZWA ZAMIERZENIA BUDOWLANEGO:	**Przebudowa i rozbudowa budynku polegająca na wykonaniu dźwigu osobowego do przemieszczenia osób między kondygnacjami budynku Sądu Rejonowego w Augustowie przy ul. Młyńskiej 59 w Augustowie**
ADRES I KATEGORIA OBIEKTU BUDOWLANEGO:	**ul. Młyńska 59, 16-300 Augustów** **kategoria obiektu XII**
IDENTYFIKATORY DZIAŁEK EWIDENCYJNYCH:	**dz. ew. nr 3416, obr. nr 0003,** **jednostka ewidencyjna 200101_1 Miasto Augustów**
NAZWA I ADRES INWESTORA:	**Sąd Apelacyjny w Białymstoku** **ul. Mickiewicza 5, 15-213 Białystok**

ZAKRES OPRACOWANIA:	PROJEKTANT:	PODPIS:
Konstrukcja	**mgr inż. Lech Dębski** proj. w specjalności konstrukcyjno-budowlanej, nr upr. St-133/88 członkostwo w izbie inż.: MAZ/BO/5754/01 data opracowania: 03.10.2025 r.	

SPIS TREŚCI

I. Oświadczenie projektanta.

II. Opis techniczny.

III. Kopia uprawnień i zaświadczenia przynależności do MOIIB projektanta.

IV. Rysunki.

1. Podbicie fundamentów. **K-01**
2. Przedsionek w poziomie piwnicy. **K-02**
3. Szyb windowy. Część żelbetowa - zestawienie. **K-03**
4. Szyb windowy. Część żelbetowa - zbrojenie. **K-04**
5. Szyb windowy. Część stalowa - zestawienie. **K-05**
6. Szyb windowy. Segment SG1. **K-06**
7. Szyb windowy. Segment SG2. **K-07**
8. Szyb windowy. Segment SG3. **K-08**
9. Płyta żelbetowa PZ1. **K-09**

Oświadczenie projektanta

Powołując się na art. 34 ust. 3d pkt 3 ustawy z dnia 7 lipca 1994 r. Prawo budowlane (tekst jednolity: Dz.U. 2024 poz. 725) oświadczamy, że projekt techniczny - konstrukcja dla zamierzenia budowlanego:

Przebudowa i rozbudowa budynku polegająca na wykonaniu dźwigu osobowego do przemieszczenia osób między kondygnacjami budynku Sądu Rejonowego w Augustowie przy ul. Młyńskiej 59 w Augustowie, dz. ew. nr 3416, obr. nr 0003, jednostka ewidencyjna 200101_1 Miasto Augustów

został sporządzony zgodnie z obowiązującymi przepisami oraz zasadami wiedzy technicznej.

Warszawa, 03.10.2025 r.

ZAKRES OPRACOWANIA:	PROJEKTANT:	PODPIS:
Konstrukcja	**mgr inż. Lech Dębski** proj. w specj. konstrukcyjno-budowlanej, nr upr. St-133/88 członkostwo w izbie PIIB: MAZ/BO/5754/01	

OPIS TECHNICZNY

1. Przedmiot opracowania.

Przedmiotem niniejszego opracowania jest część konstrukcyjna projektu wykonawczego przebudowy i rozbudowy budynku polegająca na wykonaniu szybu dźwigu osobowego do przemieszczenia osób między kondygnacjami w budynku Sądu Rejonowego w Augustowie przy ul. Młyńskiej 59 w Augustowie.

Adres obiektu: 16-300 Augustów, ul. Młyńska 59,

dz. ew. nr 3416, obr. nr 0003, jednost. ewid. 200101_1 Miasto Augustów

Inwestor: Sąd Apelacyjny w Białymstoku

15-213 Białystok, ul. Mickiewicza 5

2. Podstawa opracowania.

Niniejszą dokumentację opracowano na podstawie:

- projektu architektoniczno-budowlanego,
- archiwalnej dokumentacji konstrukcyjnej obiektu,
- wizji lokalnej,
- kareta odwiertu geotechnicznego wykonanego 11.08.2025r.,
- obowiązujące przepisy - Polskie Normy.

3. Warunki gruntowo-wodne.

W pobliżu projektowanego szybu windowego wykonano jeden odwiert kontrolny do głębokości 6,0m ppt.

Do poziomu 2,5m ppt znajduje się nasyp budowlany, poniżej znajdują się grunty rodzime. Bezpośrednio poniżej warstwy nasypów znajdują się warstwa o miąższości 1,8m piasku średniego w stanie średniozagęszczonym o I_D=0,48÷0,55 przewarstwionego warstwą 0,4m pospółki w stanie średniozagęszczonym o I_D=0,53.

Woda gruntowa o swobodnym zwierciadle została nawiercona na poziomie 2,5m ppt tj. na poziomie ok. 4,35m poniżej poziomu parteru budynku.

3. Opis istniejącej konstrukcji obiektu.

Istniejący budynek sądy pochodzi z ok. 1970r. Posiada on 3 kondygnacje nadziemne i jest całkowicie podpiwniczony. Parter budynku od strony ul. Młyńskiej została wyniesiony powyżej poziomu terenu o ok. 1,85m

Budynek został wykonany w szkieletowej konstrukcji monolitycznej żelbetowej o poprzecznym układzie konstrukcyjnym. Trzytraktowe ramy żelbetowe zostały wykonane w rozstawie co 6,0m. Fundamenty budynku w postaci ław i stóp fundamentowych posadowione na poziomie -3,75. Stropy między kondygnacyjne żelbetowe monolityczne gęstożebrowe (typ DZ lub DMS) wysokości 27cm. Ściany zewnętrzne wypełniające murowane. Konstrukcja dachu jednospadkowego z płytek korytkowych ustawionych na ściankach ażurowych.

Na początku XXI wieku zostały przebudowane schody wejściowe do budynku od strony ul. Młyńskiej. Konstrukcja schodów wraz z ich częściowym zadaszeniem oraz z konstrukcją pod platformę podnośnikową została zaprojektowana jako konstrukcja żelbetowa monolityczna. Konstrukcja zadaszenia schodów składa się z dwuprzęsłowych podłużnych podciągów z dwoma wspornikami na końcach. Na podciągach opiera się płyta stropowa jednokierunkowo zbrojona.

4. Zakres prac rozbiórkowych.

Rozbiórce ulegnie część zadaszenia na schodami zewnętrznymi wraz z konstrukcją pod platformę podnośnika łącznie z fundamentami. Podciągi zadaszenia ulegną skróceniu o jeden wspornik oraz krótsze przęsło łącznie o 2,36m.

4. Opis konstrukcji nowoprojektowanego szybu windowego.

Nowoprojektowany szyb windowy została zlokalizowany na zewnątrz budynku. Składa się on z dwóch części. Dolna część szybu wraz z podszybiem o konstrukcji żelbetowej monolitycznej oraz górnej z ramowej konstrukcji stalowej.

Konstrukcja żelbetowa dwóch ścian od strony budynku oraz schodów zewnętrznych kończy się na poziomie I piętra budynku tj. na poziomie +3,57. Dwie pozostałe ściany kończą się na poziomie -1,23.

Górna część stalowa składa się z dwóch części. Dolna jest uzupełniniem konstrukcji żelbetowej do poziomu -1,23. Wierzch górnej części kończy się na poziomie +10,20. Konstrukcja stalowe składa się z czterech słupków o przekroju RK120x5 połączony poziomymi poprzeczkami również o przekroju RK120x5. Jedynie ściana od strony budynku została zaprojektowana z poprzeczek i słupków o przekroju RK120x80 i RK80x5. Obie części kon-

strukcji stalowej scalone zostaną na budowie przez połączenie spoiną jednego słupka. Poprzeczki dolnej części oraz słupki główne oraz słupki przy otworach wejściowych do szybu łączone z konstrukcją żelbetową szybu śrubami wklejanymi M10. Do części górnej w poziomie I piętra od strony budynku zamontowane zostaną dwa segmenty za pomocą śrub M12. Górna część konstrukcji stalowej szybu windowego łączona jest z konstrukcją budynku na dwóch poziomach w sposób umożliwiający przekazywanie obciążenia poziomego. Zastosowanie przekładek neoprenowych zapewnia swobodny pionowy przesuw konstrukcji szybu budynku.

Na górnej części stalowej zostanie wylana płyta żelbetowa gr. 12÷25cm na blasze trapezowej jako szalunek tracony.

5. Materiały.

Beton C30/37

Stal zbrojeniowa fyk=500MPa np. BSt500

Stal kształtowa S235

6. Uwagi.

Kolejność prac budowlanych:

- wykonać rozbiórkę fragmentu zadaszenia na schodami zewnętrznymi i szybu platformy wraz z fundamentami,
- wykonać podbicie istniejących fundamentów do poziomu -4,45,
- wykonać żelbetową część szybu windowego wraz z izolacja przeciwwodną do poziomu -2,29,
- wykonać konstrukcję przedsionka w poziomie piwnicy,
- zamontować konstrukcję stalową szybu windowego wraz z połączeniami z konstrukcją budynku,
- wykonać górna płytę żelbetową.

Nie dopuszcza się kucia przy wykonywaniu oddzielenia części przewidzianej do rozbiórki od części pozostającej zadaszenia nad schodami zewnętrznymi. Oddzielnie to wykonać przez cięcie i nawiercanie.

Zaleca się wykonanie prac ziemnych oraz prac budowlanych poniżej poziomu piwnicy w okresie występowania niskiego poziomu wód gruntowych. Należy liczyć się z koniecznością nieznacznego obniżenia poziomu wody gruntowej.

Podbijanie fundamentów wykonać etapami odcinkami o długości nie większej ok. 0,9m. Niezbędną wysokość podbicie ustalić na budowie.

Grunt w poziomie posadowienia podszybia powinien być odebrany przez uprawnionego geotechnika i potwierdzony wpisem do dziennika budowy.

Prace budowlane powinny być prowadzone pod stałym nadzorem osoby uprawnionej.

Opracował:

mgr inż. Lech Dębski
upr. bud. St-133/88

URZĄD
MIASTA STOŁECZNEGO WARSZAWY
WYDZIAŁ PLANOWANIA PRZESTRZENNEGO
URBANISTYKI, ARCHITEKTURY I NADZORU BUDOWLANEGO

Nr ewidencyjny St-133/88

Warszawa. 1988-02-10

STWIERDZENIE POSIADANIA PRZYGOTOWANIA ZAWODOWEGO

do pełnienia samodzielnej funkcji technicznej w budownictwie

Na podstawie art. 18 ust 5 i art. 57 ust. 3 ustawy z dnia 24 października 1974 r. - Prawo budowlane (Dz. U. Nr 38, poz. 229) oraz § 2 ust.1 pkt 1, § 4 ust.2, § 6 ust.3, § 7, § 13 ust.1 pkt 2 rozp. Ministra Gospodarki Terenowej i Ochrony Środowiska z dnia 20 lutego 1975 r. w sprawie samodzielnych funkcji technicznych w budownictwie (Dz. U. Nr 8, poz. 46).

S T W I E R D Z A M

że Ob. LECH PIOTR DĘBSKI s.Czesława

magister inżynier budownictwa

urodzony(a) dnia 04 kwietnia 1959 r. Kraśnik

posiada przygotowanie zawodowe do pełnienia samodzielnej funkcji projektanta

w specjalności konstrukcyjno-budowlanej

1/ do sporządzania projektów w zakresie rozwiązań konstrukcyjno-budowlanych budynków oraz innych budowli, z wyłączeniem linii, węzłów i stacji kolejowych, dróg oraz lotniskowych dróg startowych i manipulacyjnych, mostów, budowli hydrotechnicznych i melioracji wodnych,

2/ do sporządzania w budownictwie osób fizycznych projektów w zakresie rozwiązań architektonicznych:
   a/ budynków inwentarskich i gospodarczych, adaptacji projektów typowych i powtarzalnych innych budynków oraz sporządzania planów zagospodarowania działki związanych z realizacją tych budynków,
   b/ budowli nie będących budynkami,

3/ w budownictwie osób fizycznych - do kierowania, nadzorowania i konstrolowania budowy, kierowania i kontrolowania wytwarzania konstrukcyjnych elementów budowlanych oraz oceniania i badania stanu technicznego obiektów budowlanych.-

URZĄD MIASTA STOŁECZNEGO WARSZAWY 5

NACZELNY ARCHITEKT WARSZAWY
mgr inż. arch. Krzysztof Rzechowski

wj

POLSKA IZBA INŻYNIERÓW BUDOWNICTWA

Zaświadczenie

o numerze weryfikacyjnym:

MAZ-6T3-EMS-3XK *

Pan LECH PIOTR DĘBSKI o numerze ewidencyjnym MAZ/BO/5754/01
adres zamieszkania ul. ERAZMA Z ZAKROCZYMIA 7 m 17, 03-185 WARSZAWA
jest członkiem Mazowieckiej Okręgowej Izby Inżynierów Budownictwa i posiada wymagane ubezpieczenie od odpowiedzialności cywilnej.
Niniejsze zaświadczenie jest ważne od 2025-01-01 do 2025-12-31.

Zaświadczenie zostało wygenerowane elektronicznie i opatrzone bezpiecznym podpisem elektronicznym weryfikowanym przy pomocy ważnego kwalifikowanego certyfikatu w dniu 2024-12-09 roku przez:

Roman Lulis, Przewodniczący Rady Mazowieckiej Okręgowej Izby Inżynierów Budownictwa.

Zgodnie z art. 78^1 K.c.
§ 1. Do zachowania elektronicznej formy czynności prawnej wystarcza złożenie oświadczenia woli w postaci elektronicznej i opatrzenie go kwalifikowanym podpisem elektronicznym.
§ 2. Oświadczenie woli złożone w formie elektronicznej jest równoważne z oświadczeniem woli złożonym w formie pisemnej.

* Weryfikację poprawności danych w niniejszym zaświadczeniu można sprawdzić za pomocą numeru weryfikacyjnego zaświadczenia na stronie Polskiej Izby Inżynierów Budownictwa www.piib.org.pl lub kontaktując się z biurem właściwej Okręgowej Izby Inżynierów Budownictwa.

Digitally signed by Roman Lulis
Date: 2024.12.09 19:08:57 CET
Reason: Elektroniczne zaświadczenie PIIB
Location: Warszawa

PODBICIE FUNDAMENTÓW – KOLEJNOŚĆ PRAC
1:20

II – ETAPY WYKONANIA PODBICIA

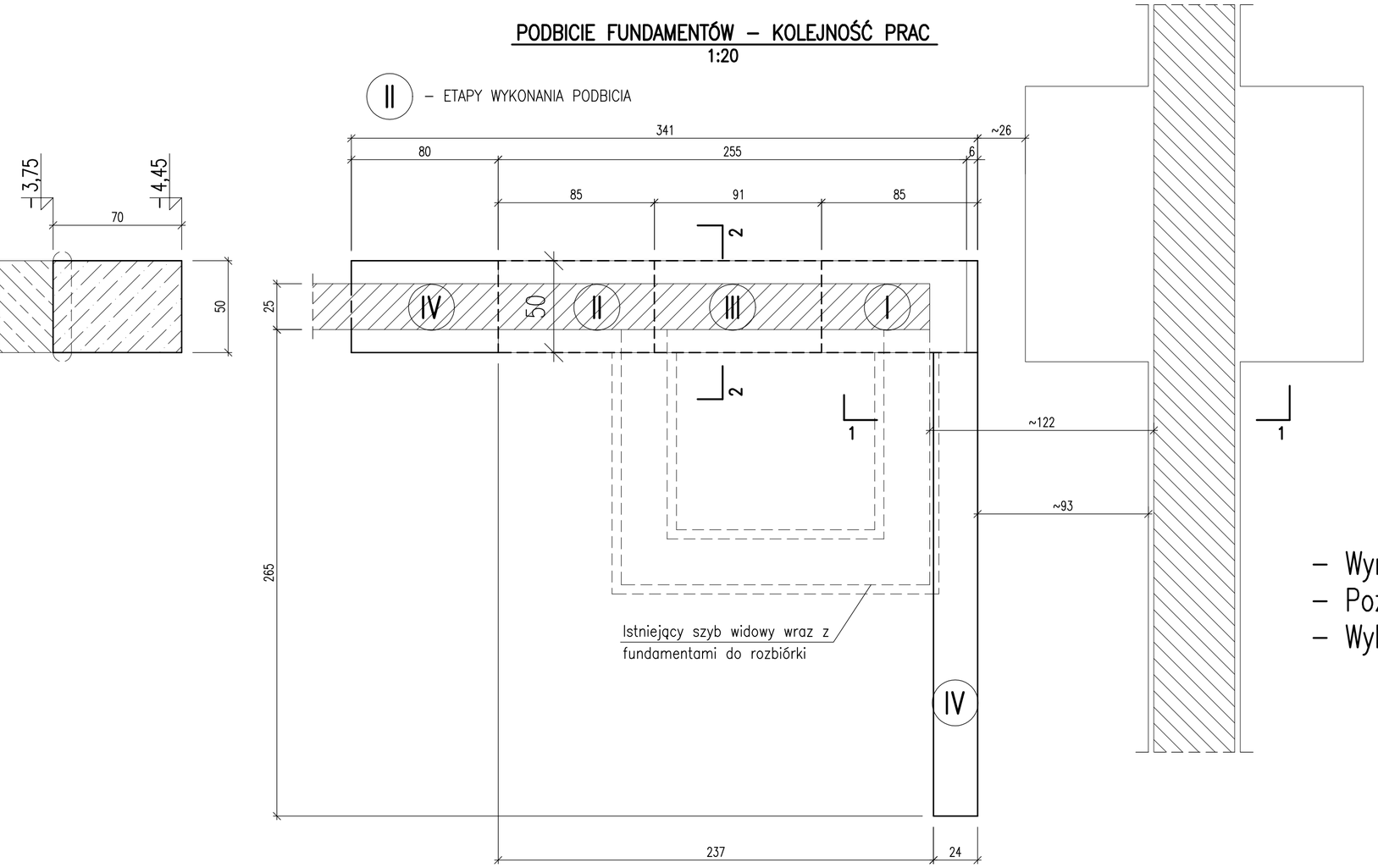

PRZEKRÓJ 2–2
1:20

PRZEKRÓJ 1–1
1:20

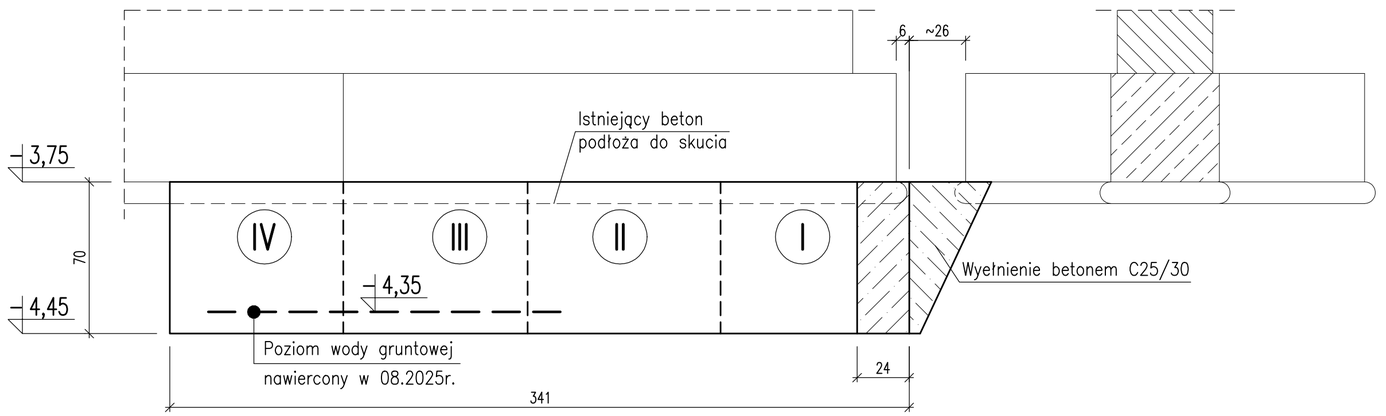

- Wymiary sprawdzić w naturze
- Poziom ±0,00 wg projektu architektury
- Wykonanie podbicia wg opisu technicznego

Podlaski.pl konsultanci dźwigowi

JEDNOSTKA PROJEKTOWA
Grzegorz Podlaski, ul. Włodarzewska 57B/10, 02–384 Warszawa
tel.: +48 608 444 812, e-mail: biuro@podlaski.pl

ZESPÓŁ PROJEKTOWY	UPRAWNIENIA	PODPIS
PROJEKTOWAŁ mgr inż. Lech Dębski	w spec. konstr.–bud. St–133/88	
WSPÓŁPRACA		
SPRAWDZIŁ inż. Grzegorz Zagrajek	w spec. konstr.–inżynier. 8/69	

INWESTOR
Sąd Apelacyjny w Białymstoku
ul. Mickiewicza 5, 15–213 Białystok
–
–

INWESTYCJA
Przebudowa i rozbudowa budynku polegająca na wykonaniu dźwigu osobowego do komunikacji osób między kondygnacjami budynku Sądu Rejonowego w Augustowie przy ul. Młyńskiej 59 w Augustowie

OBIEKT
ul. Młyńska 59, 16–300 Augustów
dz. ew. nr 3416, obr. nr 0003,
jedn. ew. 200101_1 Miasto Augustów, kategoria obiektu budowlanego XII

TYTUŁ RYSUNKU
PODBICIE FUNDAMENTÓW

DATA	SKALA	NR RYSUNKU
08.09.2025	1:50	K–01

FORMAT:

PRZEKRÓJ X–X
1:50

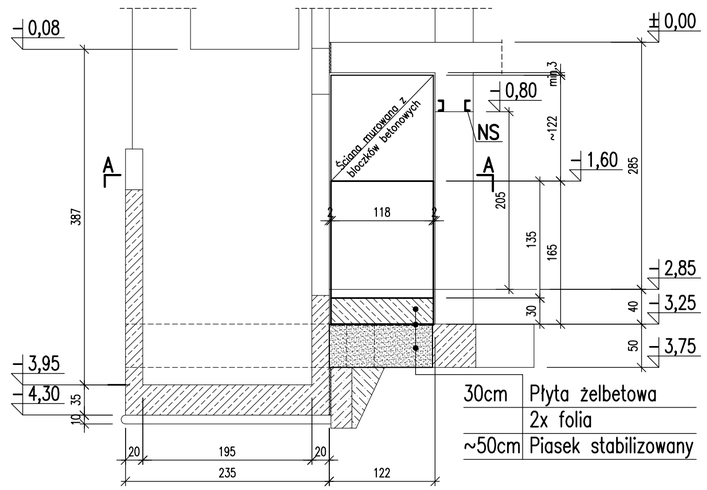

PRZEKRÓJ Y–Y
1:50

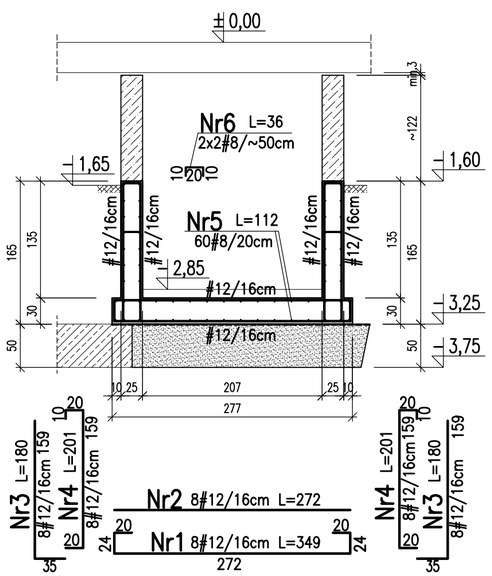

PRZEDSIONEK W POZIOMIE PIWNICY
1:50

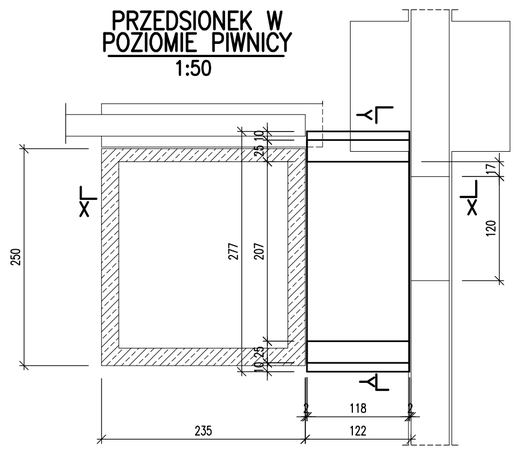

NADPROŻE NS – szt.1
1:10

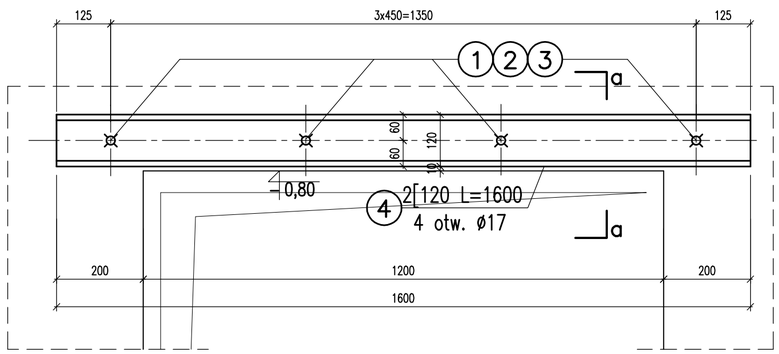

PRZEKRÓJ a–a
1:10

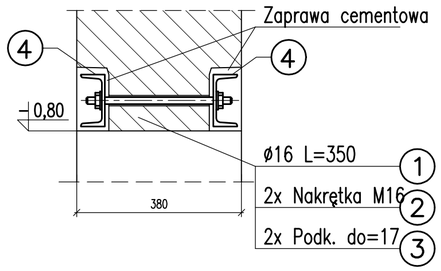

WYKAZ STALI PROFILOWEJ

Poz.	Ilość	Przedmiot	Długość [mm]	Masa jedn. [kg/m]	Masa 1 szt. [kg]	Masa całkowita w kg	
						Materiał S235	Łączniki
1	4	Pręt d=16	350	1,578	0,6	2,2	
2	8	Nakrętka M16					
3	8	Podkładka do=17					
4	4	[120	1600	13,4	21,4	85,8	
					Ogółem stali	**88,0**	

WYKAZ STALI ZBROJENIOWEJ

Nr	średnica [mm]	dł. 1 szt. [cm]	sztuk	fy=400MPa		fy=500MPa			
				6	8	8	10	12	16
1	12	349	8					27,9	
2	12	272	8					21,8	
3	12	180	16					28,8	
4	12	201	16					32,2	
5	8	112	60			67,2			
6	8	36	4			1,4			
DŁUGOŚĆ ŁĄCZNA [m]				0,0	0,0	68,6	0,0	110,6	0,0
MASA JEDNOSTKOWA [kg/m]				0,222	0,395	0,395	0,617	0,888	1,578
MASA RAZEM [kg]				0,0	0,0	27,1	0,0	98,2	0,0
STALI OGÓŁEM [kg]				**0,0**		**125,4**			

WYMIARY SPRAWDZIĆ W NATURZE
Poziom ±0,00 wg projektu architektury
Beton C25/30 (XC2)
Stal zbrojeniowa fyk=500MPa (np. BSt500)
Otulenie: ściany – 2,5cm
płyta – góra 2,5cm; dół 3,5cm
Stal kształtowa S235

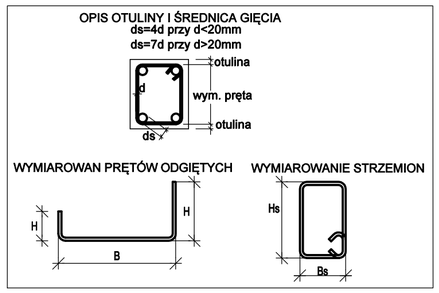

Podlaski.pl konsultanci dźwigowi

JEDNOSTKA PROJEKTOWA
Grzegorz Podlaski, ul. Włodarzewska 57B/10, 02–384 Warszawa
tel.: +48 608 444 812, e–mail: biuro@podlaski.pl

ZESPÓŁ PROJEKTOWY	UPRAWNIENIA	PODPIS
PROJEKTOWAŁ mgr inż. Lech Dębski	w spec. konstr.–bud. St–133/88	
WSPÓŁPRACA		
SPRAWDZIŁ inż. Grzegorz Zagrajek	w spec. konstr.–inżynier. 8/69	

INWESTOR
Sąd Apelacyjny w Białymstoku
ul. Mickiewicza 5, 15–213 Białystok
–
–

INWESTYCJA
Przebudowa i rozbudowa budynku polegająca na wykonaniu dźwigu osobowego do komunikacji osób między kondygnacjami budynku Sądu Rejonowego w Augustowie przy ul. Młyńskiej 59 w Augustowie

OBIEKT
ul. Młyńska 59, 16–300 Augustów
dz. ew. nr 3416, obr. nr 0003,
jedn. ew. 200101_1 Miasto Augustów, kategoria obiektu budowlanego XII

TYTUŁ RYSUNKU
PRZEDSIONEK W POZIOMIE PIWNICY

DATA	SKALA	NR RYSUNKU
08.09.2025	1:50	K–02

FORMAT:

SZYB WINDOWY ZESTWIENIE – CZĘŚĆ DOLAN

PRZEKRÓJ X2–X2
1:50

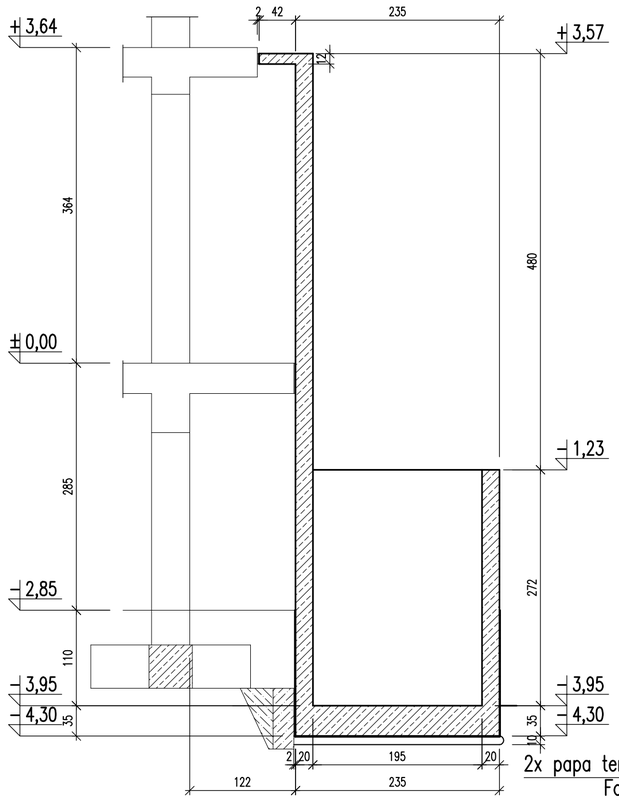

PRZEKRÓJ X1–X1
1:50

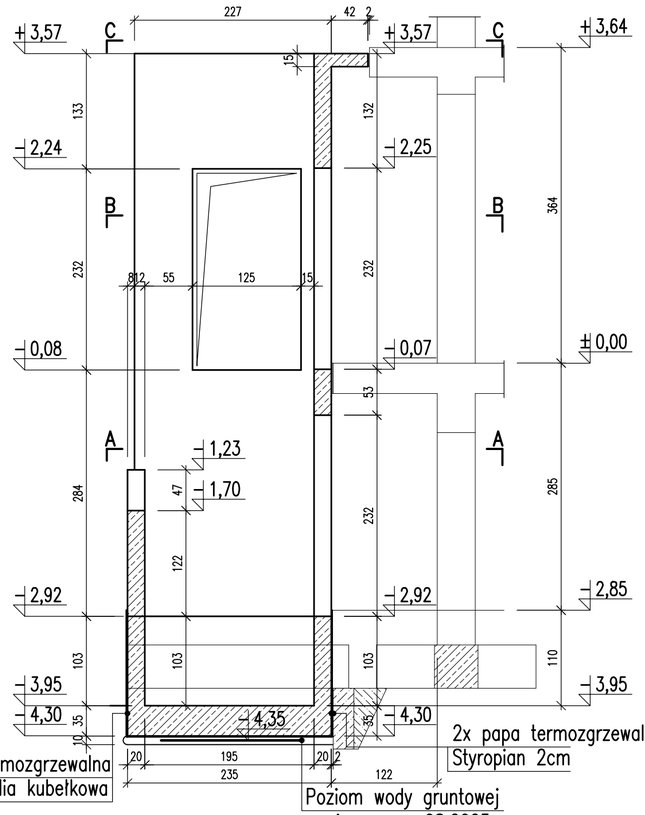

PRZEKRÓJ Y1–Y1
1:50

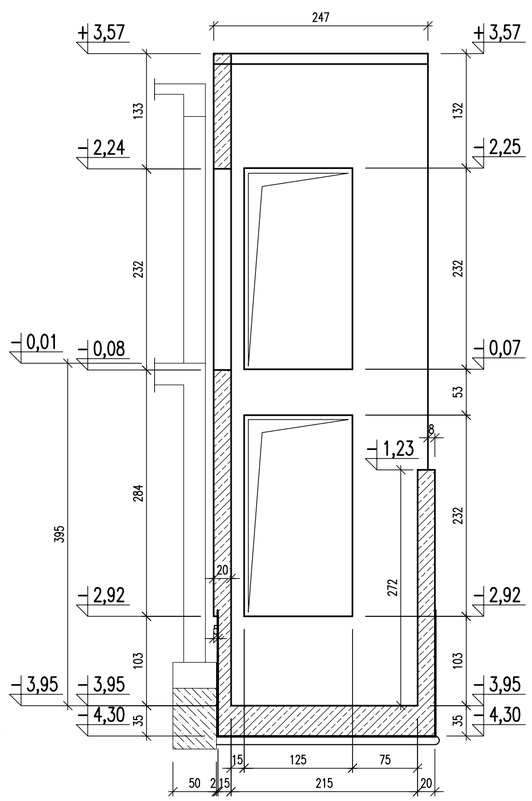

PRZEKRÓJ Y2–Y2
1:50

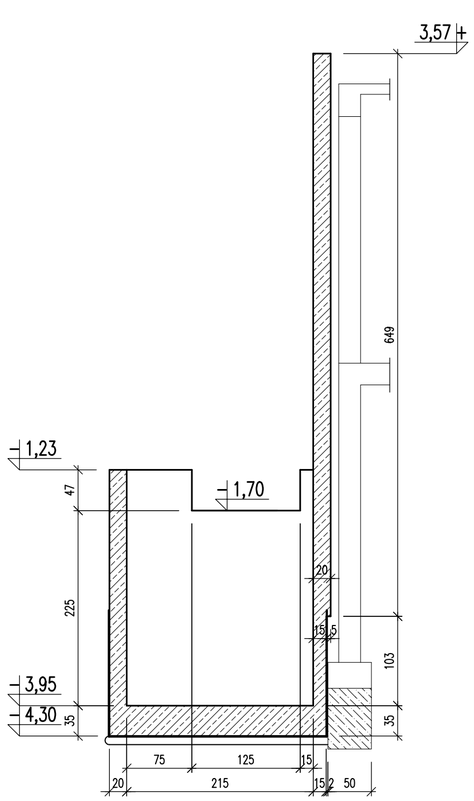

PRZEKRÓJ B–B
1:50

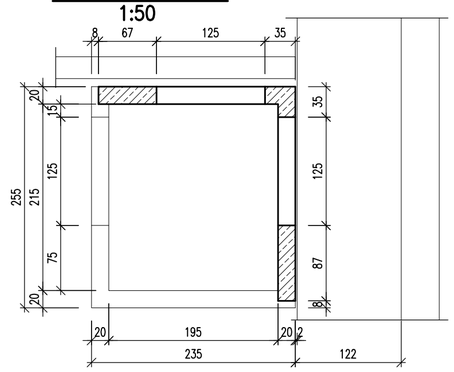

PRZEKRÓJ C–C
1:50

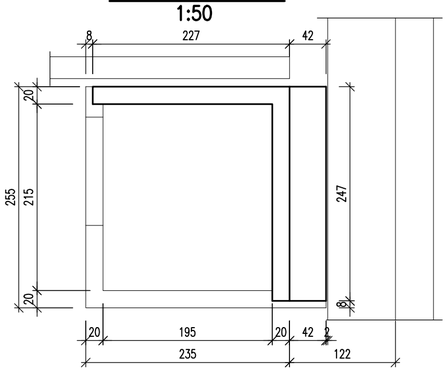

PRZEKRÓJ A–A
1:50

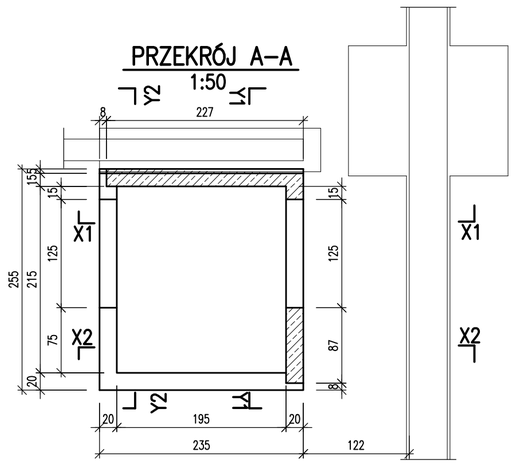

Poziom ±0,00 wg projektu architektury

Podlaski.pl konsultanci dźwigowi

JEDNOSTKA PROJEKTOWA
Grzegorz Podlaski, ul. Włodarzewska 57B/10, 02–384 Warszawa
tel.: +48 608 444 812, e–mail: biuro@podlaski.pl

ZESPÓŁ PROJEKTOWY	UPRAWNIENIA	PODPIS
PROJEKTOWAŁ mgr inż. Lech Dębski	w spec. konstr.–bud. St–133/88	
WSPÓŁPRACA		
SPRAWDZIŁ inż. Grzegorz Zagrajek	w spec. konstr.–inżynier. 8/69	

INWESTOR
Sąd Apelacyjny w Białymstoku
ul. Mickiewicza 5, 15–213 Białystok
–
–

INWESTYCJA
Przebudowa i rozbudowa budynku polegająca na wykonaniu dźwigu osobowego do komunikacji osób między kondygnacjami budynku Sądu Rejonowego w Augustowie przy ul. Młyńskiej 59 w Augustowie

OBIEKT
ul. Młyńska 59, 16–300 Augustów
dz. ew. nr 3416, obr. nr 0003,
jedn. ew. 200101_1 Miasto Augustów, kategoria obiektu budowlanego XII

TYTUŁ RYSUNKU
SZYB WINDOWY
CZĘŚĆ ŻELEBTOWA – GEOMETRIA

DATA	SKALA	NR RYSUNKU
08.09.2025	1:50	K–03

FORMAT:

PRZEKRÓJ 5–5
1:50

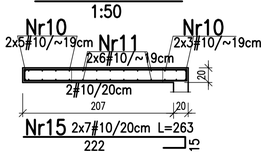

PRZEKRÓJ 4–4
1:50

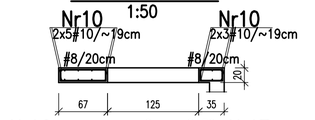

PRZEKRÓJ 3–3
1:50

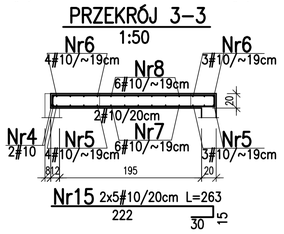

PRZEKRÓJ 2–2
1:50

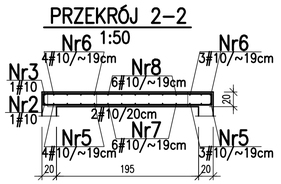

PRZEKRÓJ 1–1
1:50

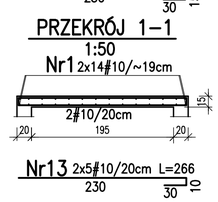

USYTUOWANIE ŚCIAN
1:50

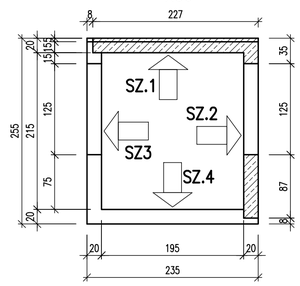

ŚCIANA SZ.1 – szt.1
1:50

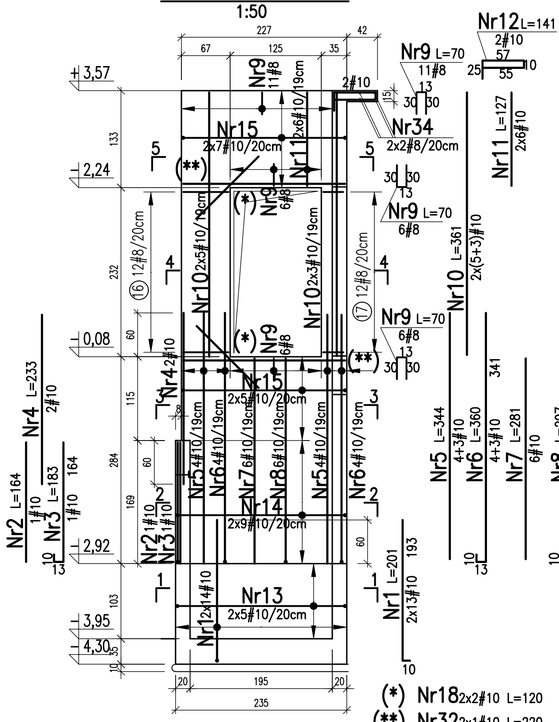

ŚCIANA SZ.2 – szt.1
1:50

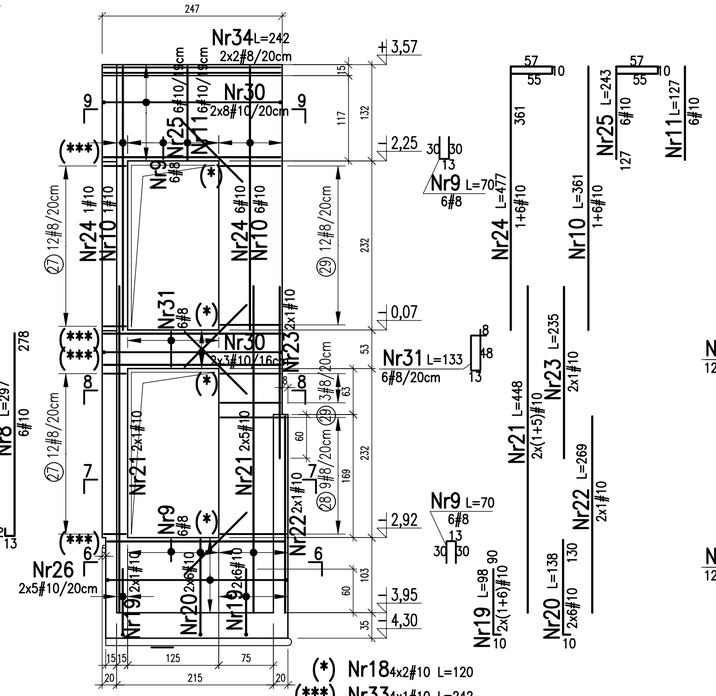

ŚCIANA SZ.4 – szt.1
1:50

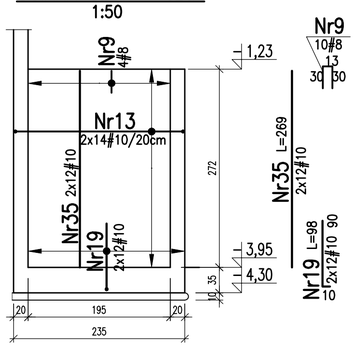

ŚCIANA SZ.3 – szt.1
1:50

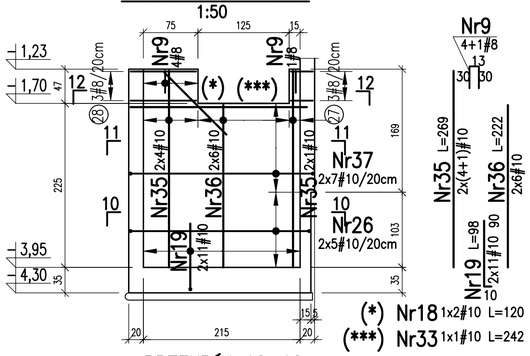

PRZEKRÓJ 13–13
1:50

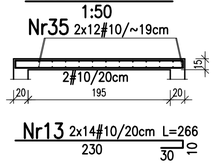

PRZEKRÓJ 12–12
1:50

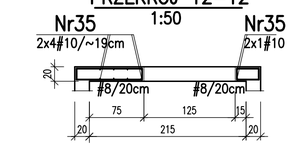

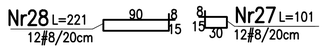

PRZEKRÓJ 10–10
PRZEKRÓJ 11–11
1:50

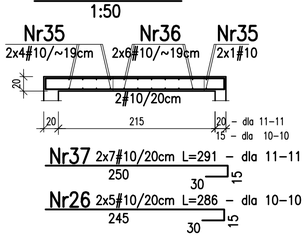

PRZEKRÓJ 9–9
1:50

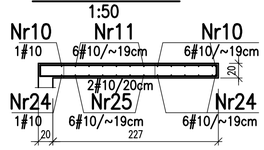

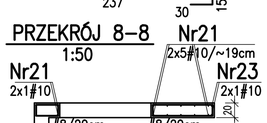

PRZEKRÓJ 8–8
1:50

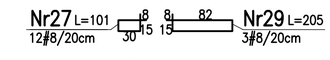

PRZEKRÓJ 7–7
1:50

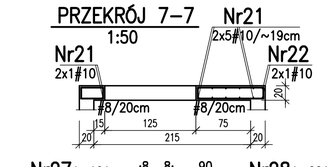

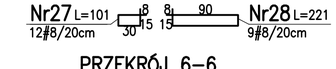

PRZEKRÓJ 6–6
1:50

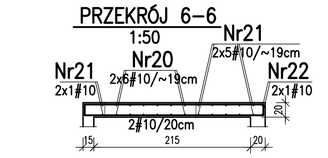

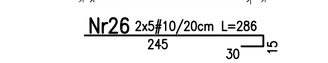

PODSZYBIA – ZBROJENIE
1:50

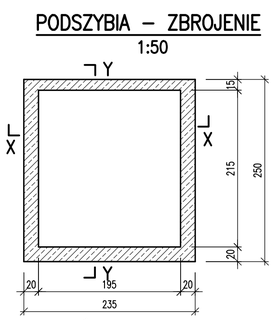

PRZEKRÓJ Y–Y
1:50

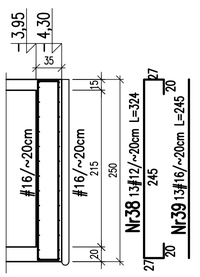

PRZEKRÓJ X–X
1:50

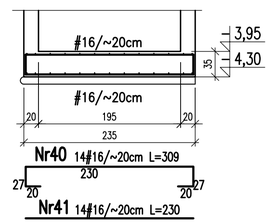

WYKAZ STALI ZBROJENIOWEJ

Nr	średnica [mm]	dł. 1 szt. [cm]	sztuk	fy=400MPa		fy=500MPa		
				6	8	8	10	12	16
1	10	201	28				56,3		
2	10	164	1				1,6		
3	10	183	1				1,8		
4	10	233	2				4,7		
5	10	344	7				24,1		
6	10	360	7				25,2		
7	10	281	6				16,9		
8	10	297	6				17,8		
9	8	70	35			24,5			
10	10	361	23				83,0		
11	10	127	18				22,9		
12	10	141	2				2,8		
13	10	266	38				101,1		
14	10	271	18				48,8		
15	10	263	24				63,1		
16	8	165	12			19,8			
17	8	119	12			14,3			
18	10	120	14				16,8		
19	10	98	60				58,8		
20	10	138	12				16,6		
21	10	448	12				53,8		
22	10	269	2				5,4		
23	10	235	2				4,7		
24	10	477	7				33,4		
25	10	243	6				14,6		
26	10	286	20				57,2		
27	8	101	15			15,2			
28	8	221	12			26,5			
29	8	205	3			6,2			
30	10	278	22				61,2		
31	8	133	6			8,0			
32	10	220	2				4,4		
33	10	242	5				12,1		
34	8	242	4			9,7			
35	10	269	34				91,5		
36	10	222	12				26,6		
37	10	291	14				40,7		
38	16	324	13						42,1
39	16	245	13						31,9
40	16	309	14						43,3
41	16	230	14						32,2
DŁUGOŚĆ ŁĄCZNA [m]				0,0	0,0	124,1	967,7	0,0	149,4
MASA JEDNOSTKOWA [kg/m]				0,222	0,395	0,395	0,617	0,888	1,578
MASA RAZEM [kg]				0,0	0,0	49,0	597,1	0,0	235,8
STALI OGÓŁEM [kg]				**0,0**		**881,9**			

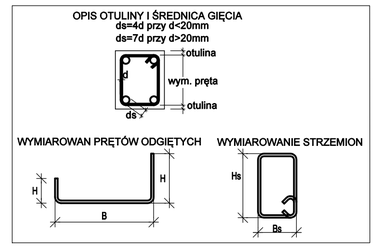

Poziom ±0,00 wg projektu architektury
Beton C30/37 (W8,XC2)
Stal zbrojeniowa fyk=500MPa (np. BSt500)
Otulenie: ściany – 2,5cm
płyta – góra 2,5cm; dół 3,5cm

Podlaski.pl konsultanci dźwigowi

JEDNOSTKA PROJEKTOWA
Grzegorz Podlaski, ul. Włodarzewska 57B/10, 02-384 Warszawa
tel.: +48 608 444 812, e-mail: biuro@podlaski.pl

ZESPÓŁ PROJEKTOWY | UPRAWNIENIA | PODPIS
PROJEKTOWAŁ: mgr inż. Lech Dębski | w spec. konstr.-bud. St-133/88
WSPÓŁPRACA:
SPRAWDZIŁ: inż. Grzegorz Zagrajek | w spec. konstr.-inżynier. 8/69

INWESTOR
Sąd Apelacyjny w Białymstoku
ul. Mickiewicza 5, 15-213 Białystok
–
–

INWESTYCJA
Przebudowa i rozbudowa budynku polegająca na wykonaniu dźwigu osobowego do komunikacji osób między kondygnacjami budynku Sądu Rejonowego w Augustowie przy ul. Młyńskiej 59 w Augustowie

OBIEKT
ul. Młyńska 59, 16-300 Augustów
dz. ew. nr 3416, obr. nr 0003,
jedn. ew. 200101_1 Miasto Augustów, kategoria obiektu budowlanego XII

TYTUŁ RYSUNKU
SZYB WINDOWY
CZĘŚĆ ŻELBETOWA – ZBROJENIE

DATA	SKALA	NR RYSUNKU
08.09.2025	1:50	K-04

FORMAT:

SZYB WINDOWY ZESTWIENIE – CZĘŚĆ DOLAN

PRZEKRÓJ Y2–Y2
1:50

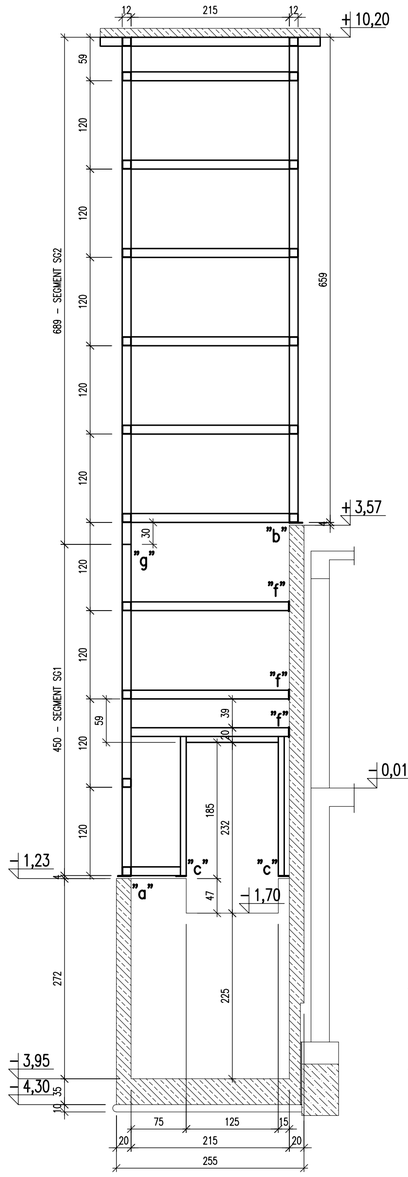

PRZEKRÓJ X2–X2
1:50

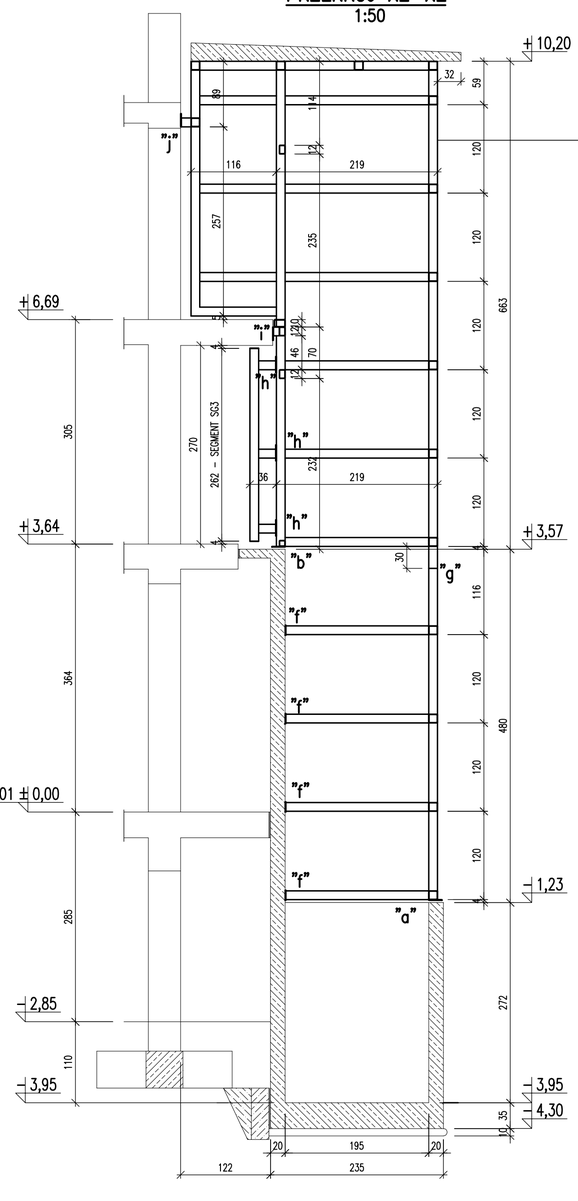

PRZEKRÓJ X1–X1
1:50

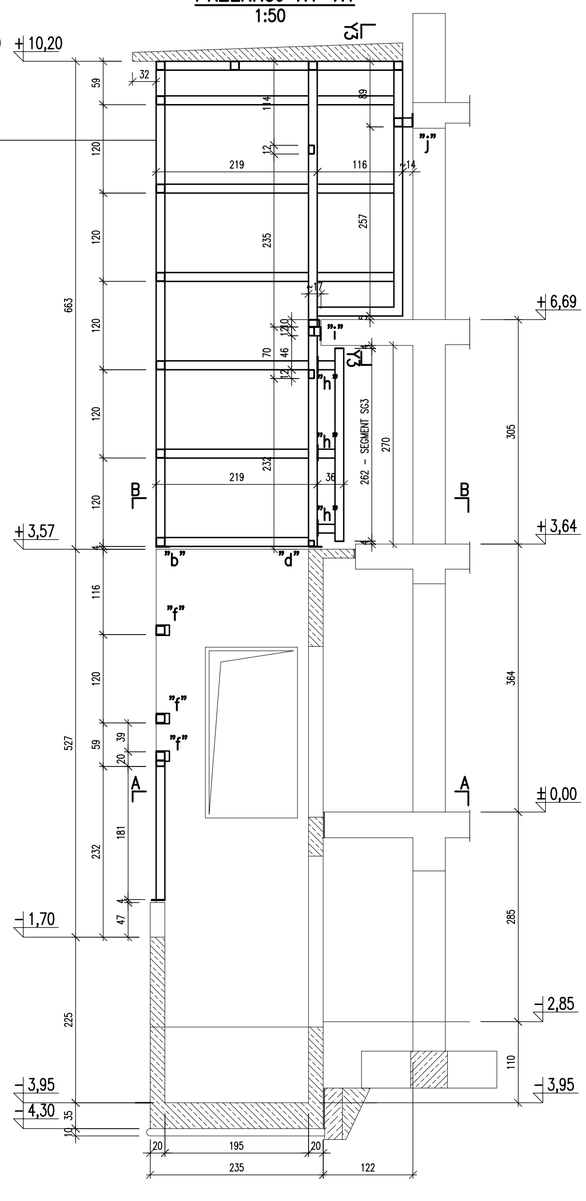

PRZEKRÓJ Y1–Y1
1:50

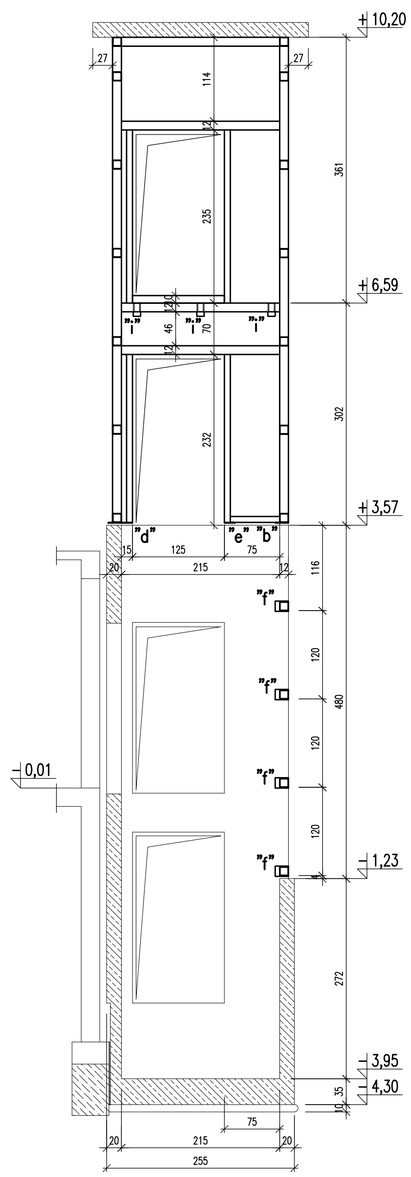

PRZEKRÓJ Y3–Y3
1:50

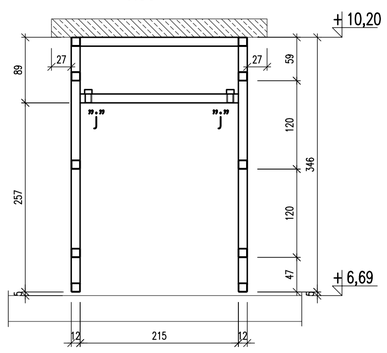

SZCZEGÓŁ "a"
1:20



SZCZEGÓŁ "b"
1:20

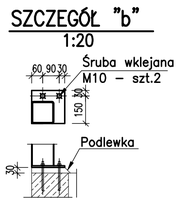

SZCZEGÓŁ "c"
1:20

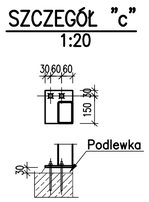

SZCZEGÓŁ "d"
1:20

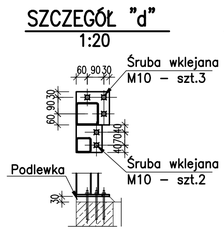

SZCZEGÓŁ "e"
1:20

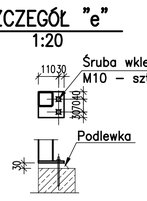

SZCZEGÓŁ "f"
1:20

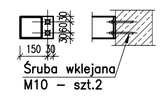

SZCZEGÓŁ "g"
1:20

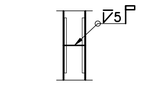

SZCZEGÓŁ "h"
1:20

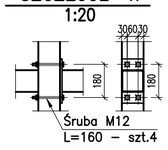

SZCZEGÓŁ "i"
1:20

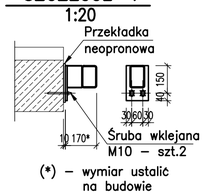

SZCZEGÓŁ "j"
1:20

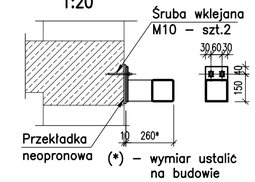

PRZEKRÓJ B–B
1:50

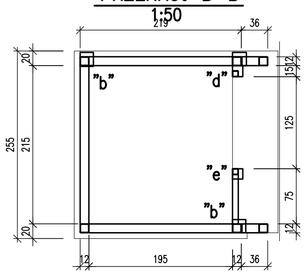

PRZEKRÓJ A–A
1:50

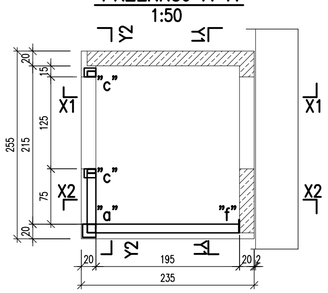

WYMIARY SPRAWDZIĆ W NATURZE
Poziom ±0,00 wg projektu architektury
Podlewka o wytrzymałości >60MPa po 7 dniach
Śruby klasy 8.8
Śruby wklejane nierdzewne ze stali A4

Podlaski.pl konsultanci dźwigowi

JEDNOSTKA PROJEKTOWA
Grzegorz Podlaski, ul. Włodarzewska 57B/10, 02–384 Warszawa
tel.: +48 608 444 812, e–mail: biuro@podlaski.pl

ZESPÓŁ PROJEKTOWY	UPRAWNIENIA	PODPIS
PROJEKTOWAŁ: mgr inż. Lech Dębski	w spec. konstr.–bud. St–133/88	
WSPÓŁPRACA		
SPRAWDZIŁ: inż. Grzegorz Zagrajek	w spec. konstr.–inżynier. 8/69	

INWESTOR
Sąd Apelacyjny w Białymstoku
ul. Mickiewicza 5, 15–213 Białystok
–
–

INWESTYCJA
Przebudowa i rozbudowa budynku polegająca na wykonaniu dźwigu osobowego do komunikacji osób między kondygnacjami budynku Sądu Rejonowego w Augustowie przy ul. Młyńskiej 59 w Augustowie

OBIEKT
ul. Młyńska 59, 16–300 Augustów
dz. ew. nr 3416, obr. nr 0003,
jedn. ew. 200101_1 Miasto Augustów, kategoria obiektu budowlanego XII

TYTUŁ RYSUNKU
SZYB WINDOWY
CZĘŚĆ STALOWA – ZESTWIENIE

DATA	SKALA	NR RYSUNKU
08.09.2025	1:50	K–05

FORMAT:

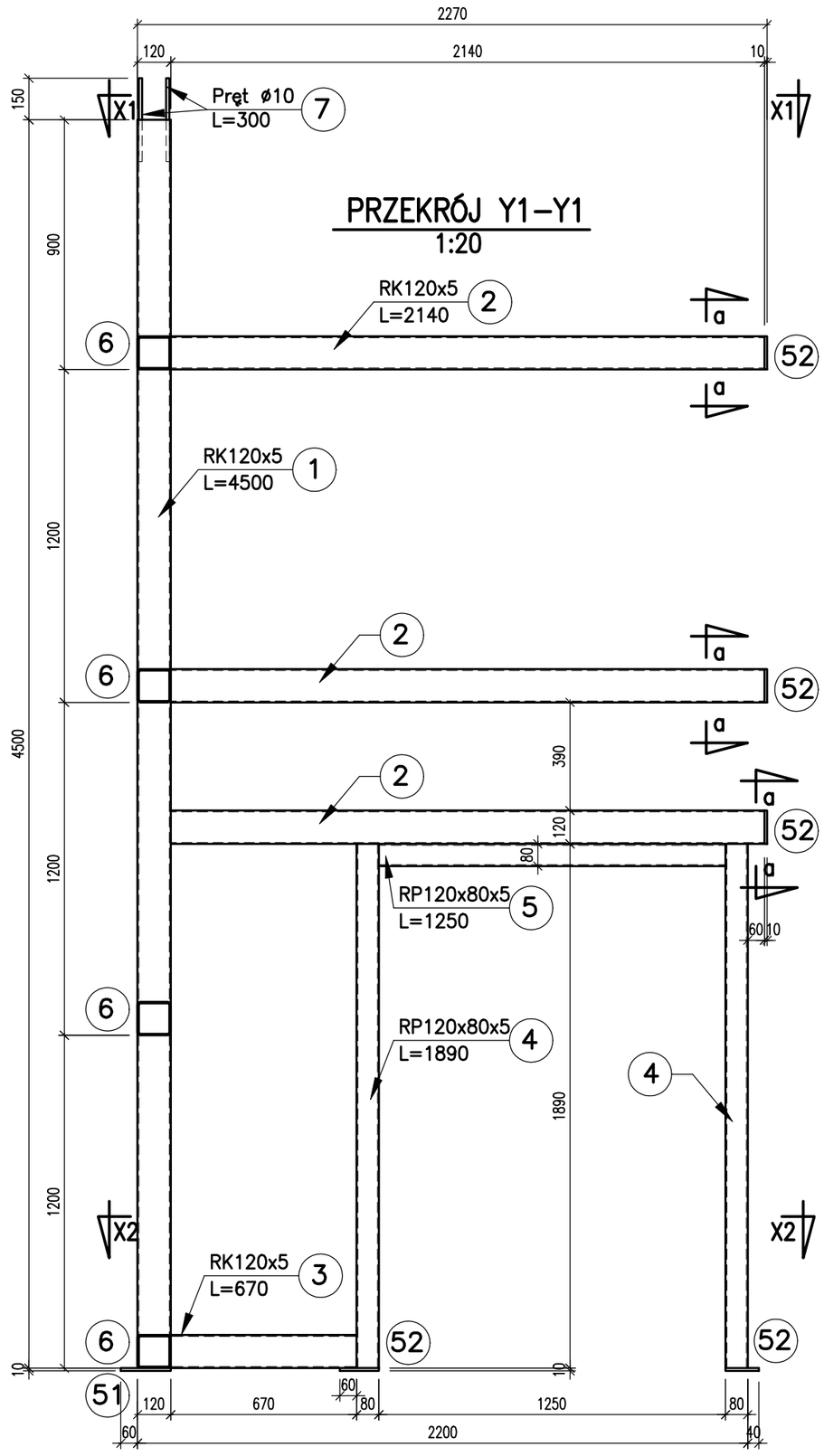

PRZEKRÓJ X1–X1
1:20

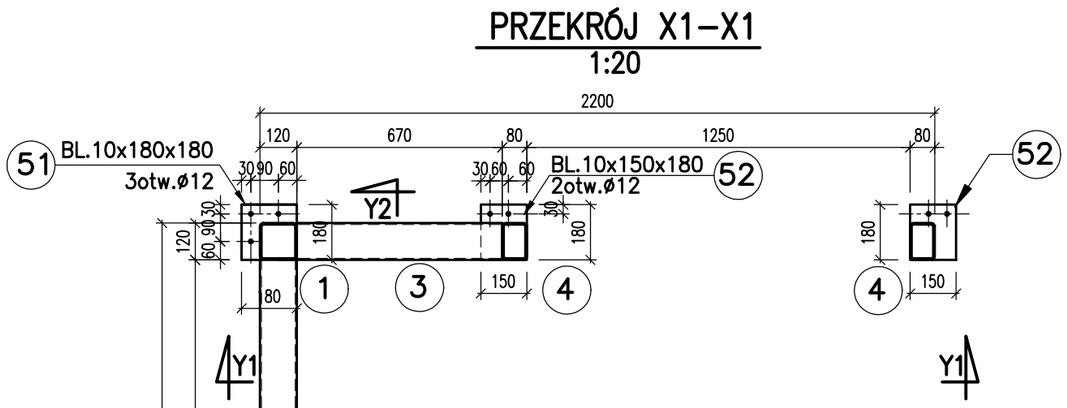

PRZEKRÓJ X2–X2
1:20

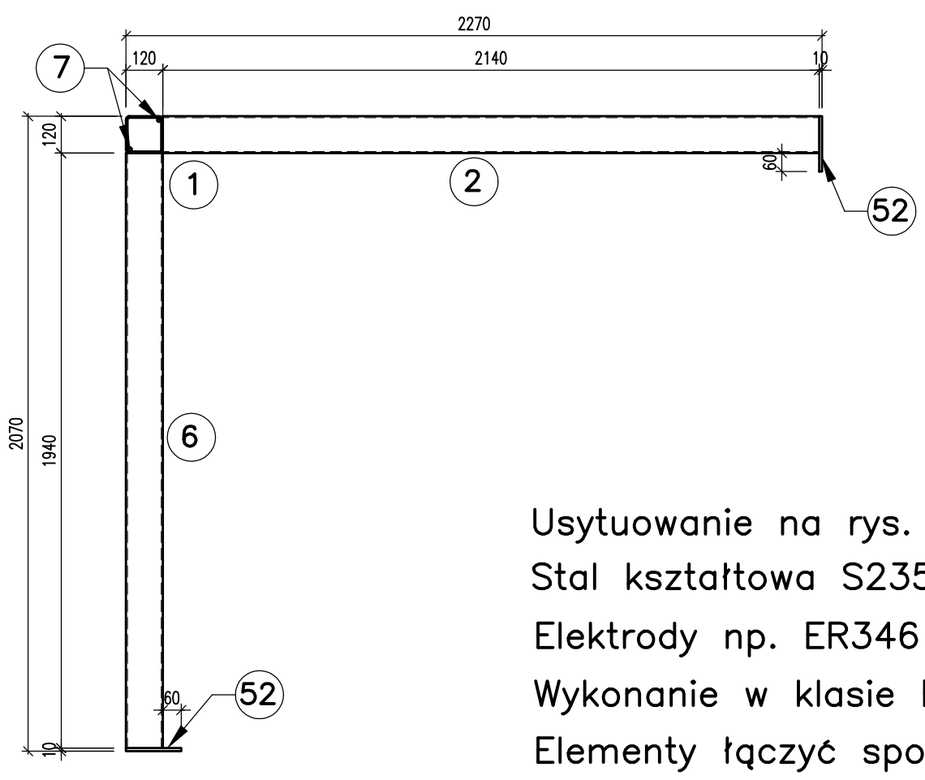

Usytuowanie na rys. K–05
Stal kształtowa S235
Elektrody np. ER346
Wykonanie w klasie EX2
Elementy łączyć spoinami ◺ o grubości 0,7 grubości cieńszego z łączonych elementów

SZYB WINDOWY – SEGMENT SG1 – szt.1

PRZEKRÓJ Y2–Y2
1:20

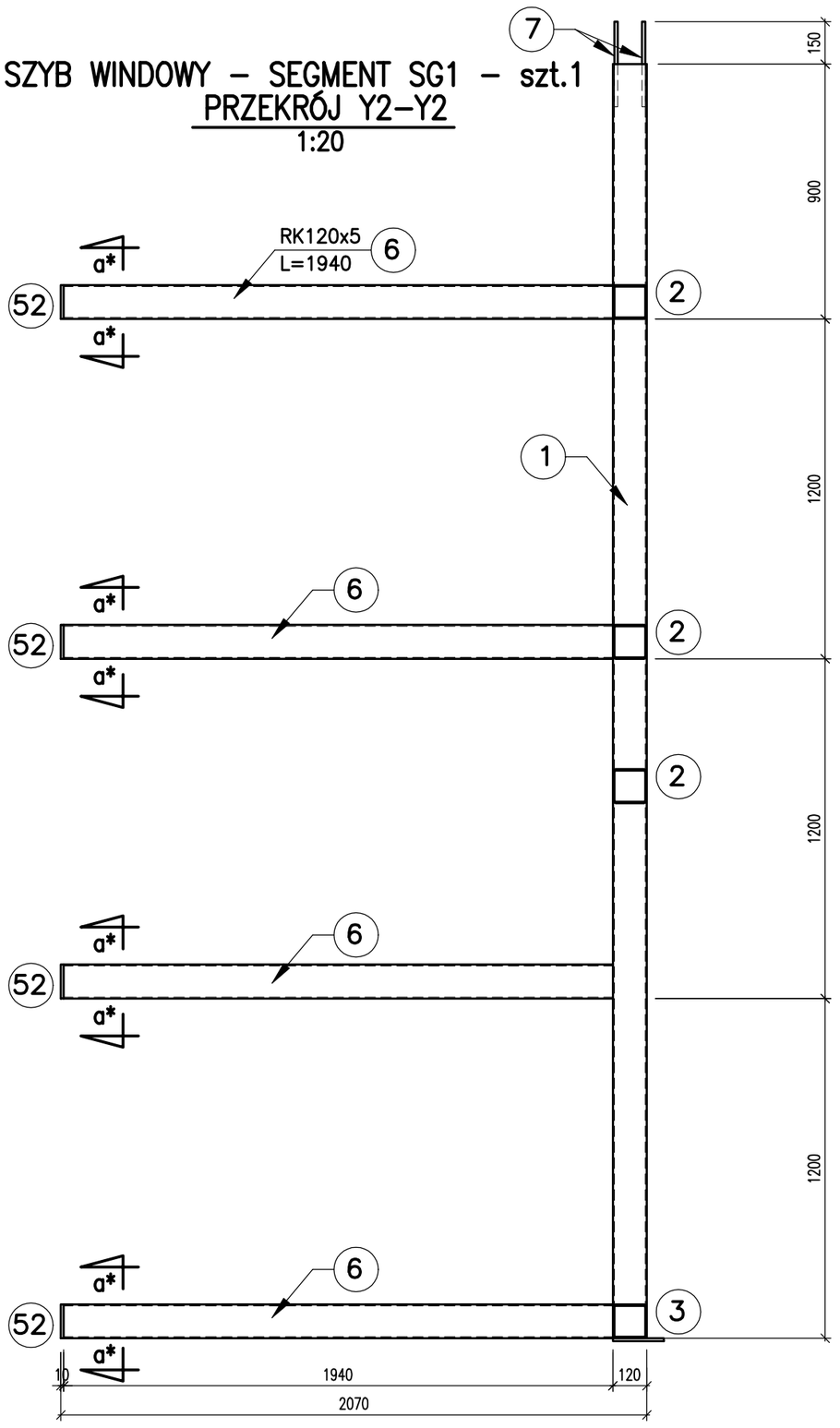

a–a
1:20

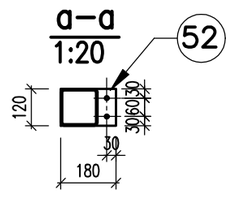

a*–a* lustrzane odbicie a–a

Poz.	Ilość	Przedmiot	Długość [mm]	Masa jedn. [kg/m]	Masa 1 szt. [kg]	Masa całkowita w kg Materiał S235	Łączniki
1	1	RK120x5	4500	17,22	77,5	77,5	
2	3	RK120x5	2140	17,22	36,9	110,6	
3	1	RK120x5	670	17,22	11,5	11,5	
4	2	RP120x80x5	1890	16,12	30,5	60,9	
5	1	RP120x80x5	1250	16,12	20,2	20,2	
6	4	RK120x5	1940	17,22	33,4	133,6	
51	1	Bl. 10 x 180 x 180	-	7850	2,5	2,5	
52	9	Bl. 10 x 150 x 180	-	7850	2,1	19,1	
					Razem	**435,9**	
					Spoiny 1,8%	**7,8**	
					Ogółem stali	**443,8**	

Podlaski.pl konsultanci dźwigowi

JEDNOSTKA PROJEKTOWA
Grzegorz Podlaski, ul. Włodarzewska 57B/10, 02–384 Warszawa
tel.: +48 608 444 812, e–mail: biuro@podlaski.pl

ZESPÓŁ PROJEKTOWY	UPRAWNIENIA	PODPIS
PROJEKTOWAŁ mgr inż. Lech Dębski	w spec. konstr.–bud. St–133/88	
WSPÓŁPRACA		
SPRAWDZIŁ inż. Grzegorz Zagrajek	w spec. konstr.–inżynier. 8/69	

INWESTOR
Sąd Apelacyjny w Białymstoku
ul. Mickiewicza 5, 15–213 Białystok
–
–

INWESTYCJA
Przebudowa i rozbudowa budynku polegająca na wykonaniu dźwigu osobowego do komunikacji osób między kondygnacjami budynku Sądu Rejonowego w Augustowie przy ul. Młyńskiej 59 w Augustowie

OBIEKT
ul. Młyńska 59, 16–300 Augustów
dz. ew. nr 3416, obr. nr 0003,
jedn. ew. 200101_1 Miasto Augustów, kategoria obiektu budowlanego XII

TYTUŁ RYSUNKU
SZYB WINDOWY
SRGMENT SG1

DATA	SKALA	NR RYSUNKU
08.09.2025	1:50	K–06

FORMAT:

SZYB WINDOWY – SEGMENT SG2 – szt.1

PRZEKRÓJ Y1–Y1
1:20

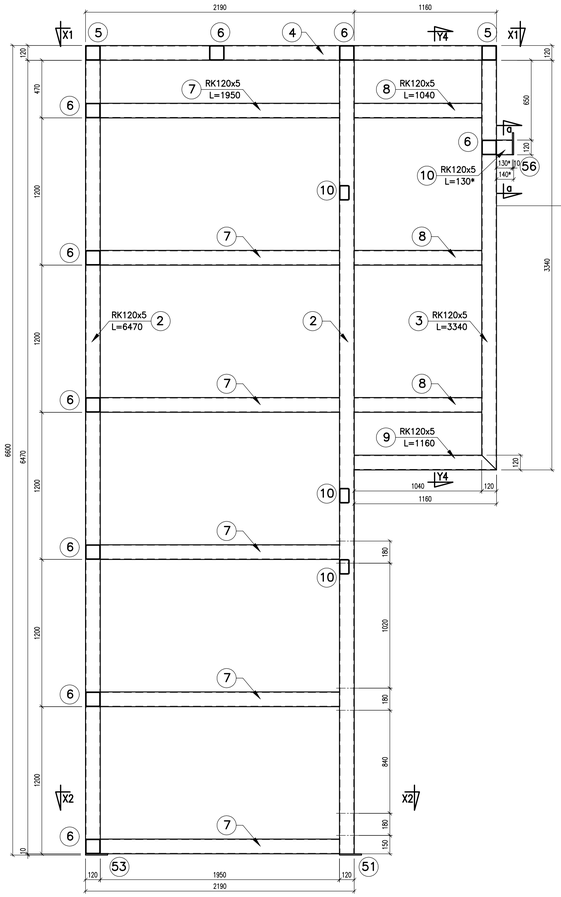

PRZEKRÓJ Y2–Y2
1:20

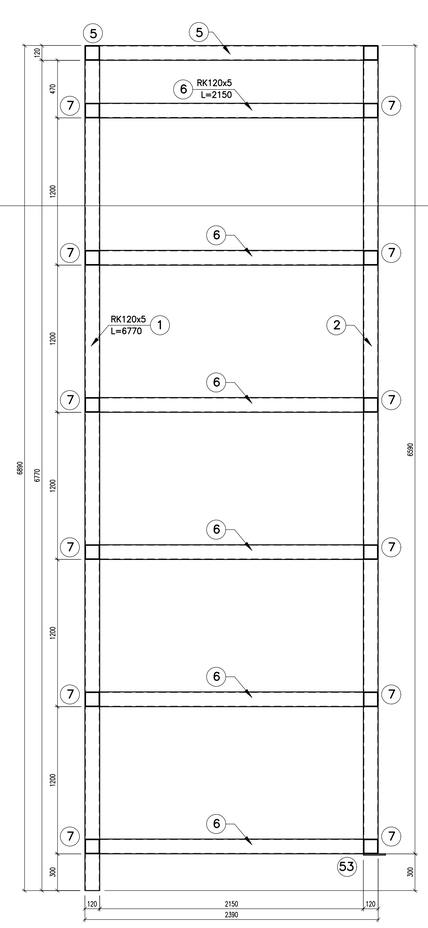

PRZEKRÓJ Y3–Y3
1:20

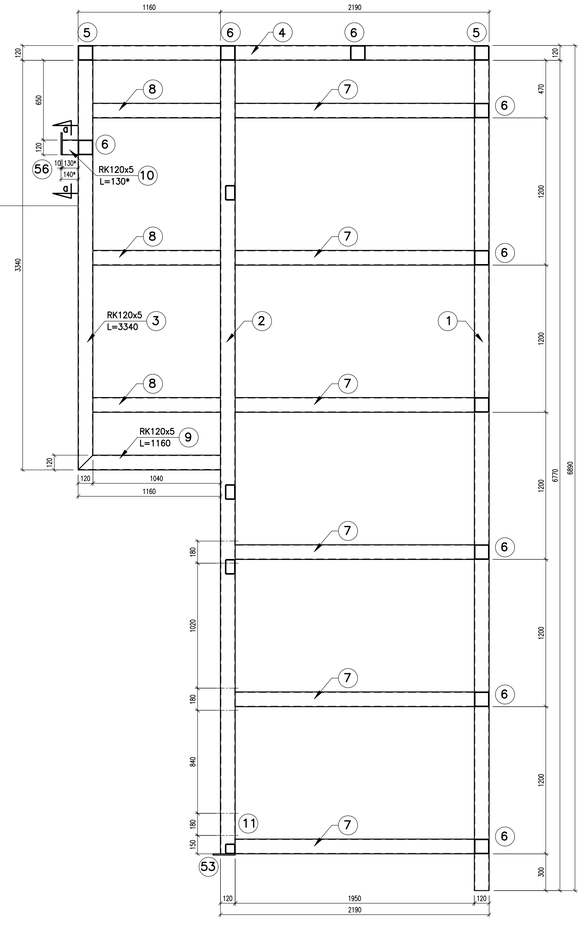

PRZEKRÓJ Y4–Y4
1:20

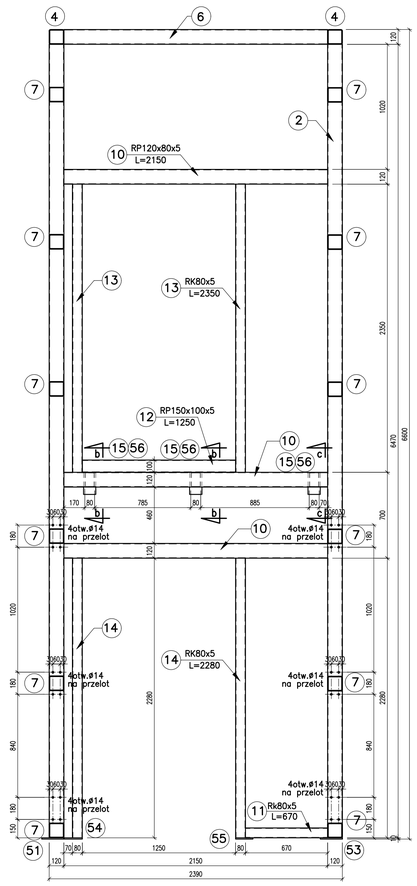

PRZEKRÓJ Y5–Y5
1:20

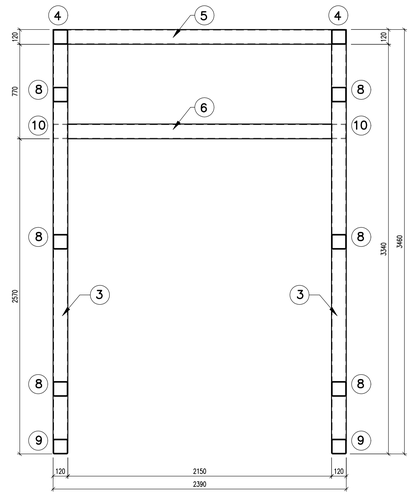

PRZEKRÓJ X2–X2
1:20

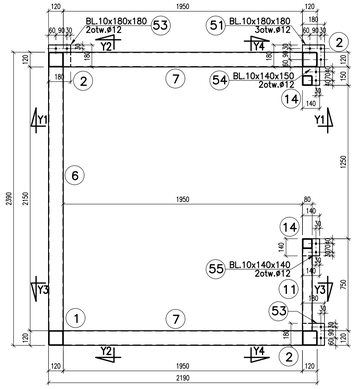

PRZEKRÓJ X1–X1
1:20

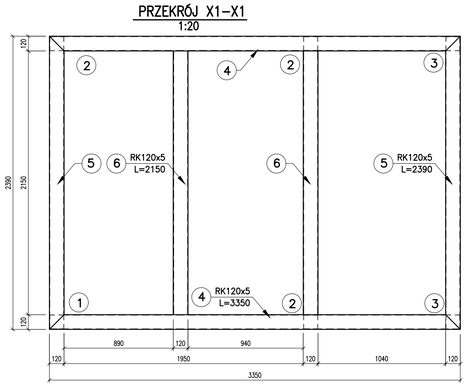

a–a
1:20

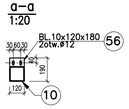

b–b
c–c
1:20

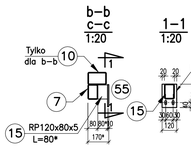

1–1
1:20

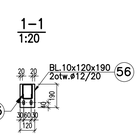

Poz	Ilość	Przedmiot	Długość [mm]	Masa jedn. [kg/m]	Masa 1 szt. [kg]	Masa całkowita w kg: Materiał S235	Łączniki
1	1	RK120x5	6770	17,22	116,6	116,6	
2	3	RK120x5	6470	17,22	111,4	334,2	
3	2	RK120x5	3340	17,22	57,5	115,0	
4	2	RK120x5	3350	17,22	57,7	115,4	
5	2	RK120x5	2390	17,22	41,2	82,3	
6	8	RK120x5	2150	17,22	37,0	296,2	
7	12	RK120x5	1950	17,22	33,6	402,9	
8	6	RK120x5	1040	17,22	17,9	107,5	
9	2	RK120x5	1160	17,22	20,0	40,0	
10	3	RP120x80x5	2150	16,12	34,7	104,0	
11	1	RK80x5	670	10,94	7,3	7,3	
12	1	RP150x100x5	1250	18,00	22,5	22,5	
13	2	RK80x5	2350	10,94	25,7	51,4	
14	2	RK80x5	2280	10,94	24,9	49,9	
15	3	RP120x80x5	80	16,12	1,3	3,9	
51	1	Bl. 10 x 180 x 180	-	7850	2,5	2,5	
53	2	Bl. 10 x 180 x 180	-	7850	2,5	5,1	
54	1	Bl. 10 x 140 x 150	-	7850	1,6	1,6	
55	1	Bl. 10 x 140 x 140	-	7850	1,5	1,5	
56	5	Bl. 10 x 120 x 190	-	7850	1,8	8,9	
					Razem:	1868,8	
					Spoiny 1.8%:	33,6	
					Ogółem stali:	1902,5	

Usytuowanie na rys. K–05
Stal kształtowa S235
Elektrody np. ER346
Wykonanie w klasie EX2
Elementy łączyć spoinami ◺ o grubości 0,7 grubości cieńszego z łączonych elementów

Podlaski.pl konsultanci dźwigowi

JEDNOSTKA PROJEKTOWA
Grzegorz Podlaski, ul. Włodarzewska 57B/10, 02-384 Warszawa
tel.: +48 608 444 812, e-mail: biuro@podlaski.pl

ZESPÓŁ PROJEKTOWY — UPRAWNIENIA — PODPIS

PROJEKTOWAŁ	● spec. konstr.-bud.	
mgr inż. Lech Dębski	SI-133/88	
WSPÓŁPRACA		
SPRAWDZIŁ	● spec. konstr.-inżynier.	
inż. Grzegorz Zagrajek	8/69	

INWESTOR
Sąd Apelacyjny w Białymstoku
ul. Mickiewicza 5, 15-213 Białystok

INWESTYCJA
Przebudowa i rozbudowa budynku polegająca na wykonaniu dźwigu osobowego do komunikacji osób między kondygnacjami budynku Sądu Rejonowego w Augustowie przy ul. Młyńskiej 59 w Augustowie.

OBIEKT
ul. Młyńska 59, 16-300 Augustów
dz. ew. nr 3416, obr. nr 0003,
jedn. ew. 200101_1 Miasto Augustów, kategoria obiektu budowlanego XII

TYTUŁ RYSUNKU
SZYB WINDOWY
SEGMENT SG2

DATA	SKALA	NR RYSUNKU
08.09.2025	1:50	K–07

FORMAT:

SZYB WINDOWY – SEGMENT SG3 – szt.2

1:20

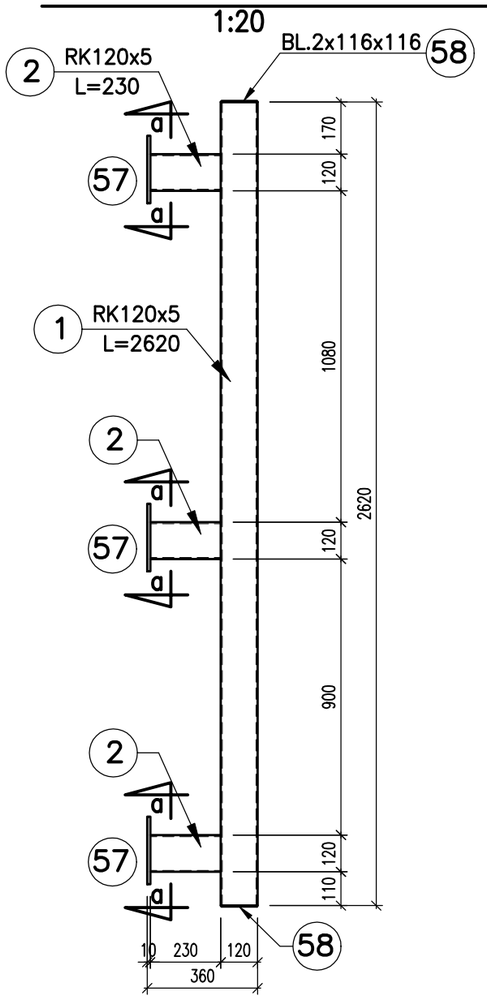

a–a

1:20

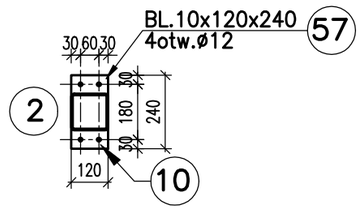

Poz.	Ilość	Przedmiot	Długość [mm]	Masa jedn. [kg/m]	Masa 1 szt. [kg]	Masa całkowita w kg: Materiał S235	Masa całkowita w kg: Łączniki
1	1	RK120x5	2620	17,22	45,1	45,1	
2	3	RK120x5	230	17,22	4,0	11,9	
57	3	Bl. 10 x 120 x 240	-	7850	2,3	6,8	
58	2	Bl. 3 x 116 x 116	-	7850	0,3	0,6	
					Razem	**64,4**	
					Spoiny 1,8%	**1,2**	
					Ogółem stali	**65,6**	
					Stali dla 2szt.	**131,1**	

Usytuowanie na rys. K–05

Stal kształtowa S235

Elektrody np. ER346

Wykonanie w klasie EX2

Elementy łączyć spoinami ◺ o grubości 0,7 grubości cieńszego z łączonych elementów

Podlaski.pl konsultanci dźwigowi

JEDNOSTKA PROJEKTOWA

Grzegorz Podlaski, ul. Włodarzewska 57B/10, 02–384 Warszawa
tel.: +48 608 444 812, e-mail: biuro@podlaski.pl

ZESPÓŁ PROJEKTOWY	UPRAWNIENIA	PODPIS
PROJEKTOWAŁ mgr inż. Lech Dębski	w spec. konstr.–bud. St–133/88	
WSPÓŁPRACA		
SPRAWDZIŁ inż. Grzegorz Zagrajek	w spec. konstr.–inżynier. 8/69	

INWESTOR

Sąd Apelacyjny w Białymstoku
ul. Mickiewicza 5, 15–213 Białystok
–
–

INWESTYCJA

Przebudowa i rozbudowa budynku polegająca na wykonaniu dźwigu osobowego do komunikacji osób między kondygnacjami budynku Sądu Rejonowego w Augustowie przy ul. Młyńskiej 59 w Augustowie

OBIEKT

ul. Młyńska 59, 16–300 Augustów
dz. ew. nr 3416, obr. nr 0003,
jedn. ew. 200101_1 Miasto Augustów, kategoria obiektu budowlanego XII

TYTUŁ RYSUNKU

SZYB WINDOWY
SRGMENT SG3

DATA	SKALA	NR RYSUNKU
08.09.2025	1:50	K–08

FORMAT:

PŁYTA STROPOWA PZ1 – szt.1

1:20

Fragmenty wspornikowe podstemplować!!!

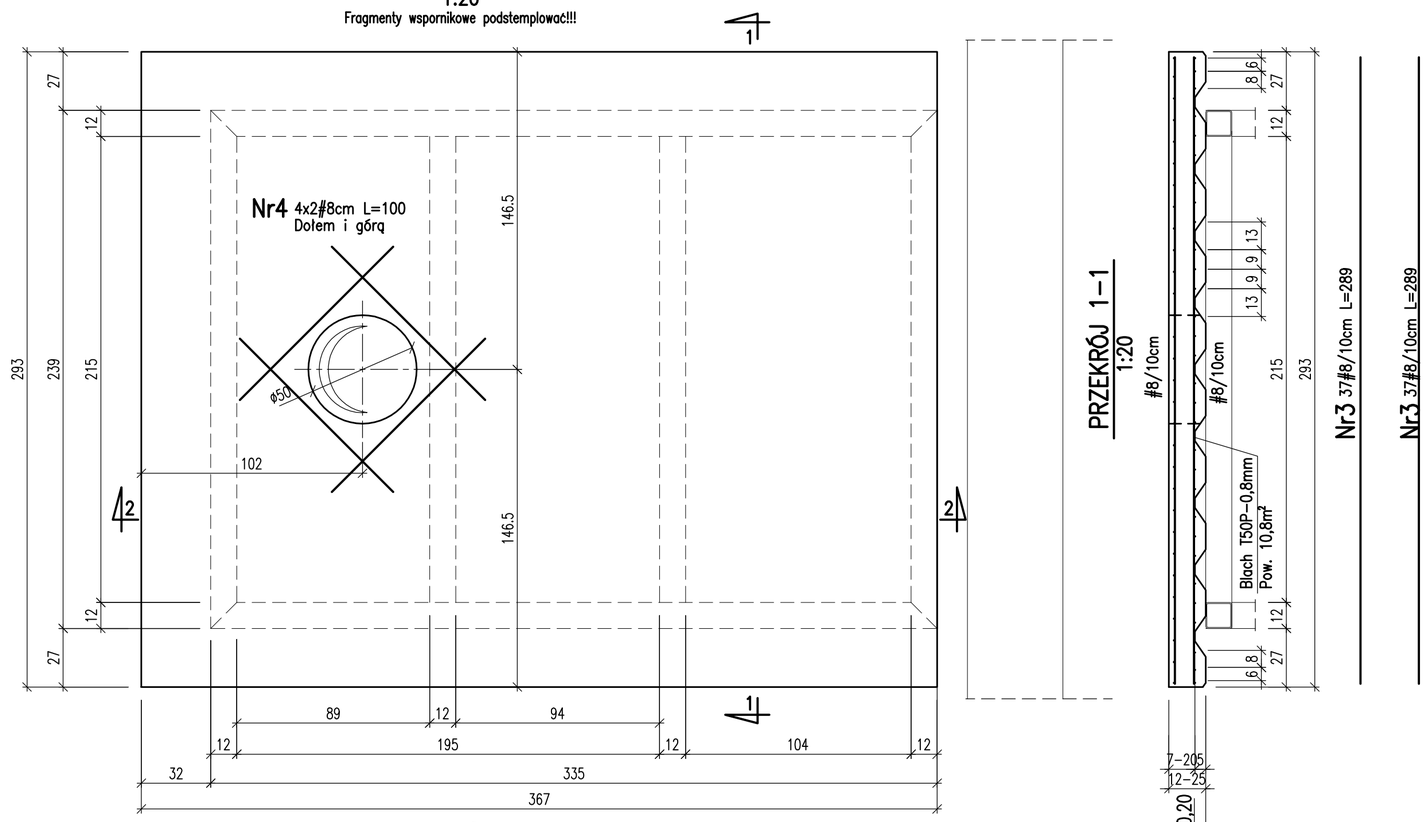

PRZEKRÓJ 2–2

1:20

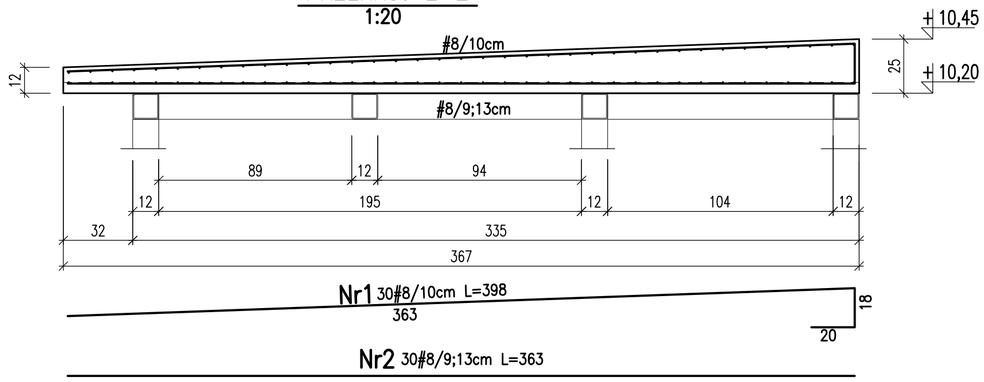

PRZEKRÓJ 1–1

1:20

Nr5 #8/60x60cm Log=16,0m

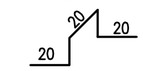

Wymiary ustalić na montażu

WYKAZ STALI ZBROJENIOWEJ

Nr	średnica [mm]	dł. 1 szt. [cm]	sztuk	fy=400MPa		fy=500MPa			
				6	8	8	10	12	16
1	8	398	30			119,4			
2	8	363	30			108,9			
3	8	289	74			213,9			
4	8	100	8			8,0			
5	8					16,0			
DŁUGOŚĆ ŁĄCZNA [m]				0,0	0,0	466,2	0,0	0,0	0,0
MASA JEDNOSTKOWA [kg/m]				0,222	0,395	0,395	0,617	0,888	1,578
MASA RAZEM [kg]				0,0	0,0	184,1	0,0	0,0	0,0
STALI OGÓŁEM [kg]				**0,0**		**184,1**			

Poziom ±0,00 wg projektu architektury

Beton C25/30 (XC2)

Stal zbrojeniowa fyk=500MPa (np. BSt500)

Otulenie: 2,0cm

Blacha trapezowa ze stali S320 GD

Blachę trapezową łaczyć z konstrukcją śrubami samogwintującymi w co drugiej fałdzie

OPIS OTULINY I ŚREDNICA GIĘCIA

ds=4d przy d<20mm

ds=7d przy d>20mm

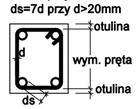

WYMIAROWAN PRĘTÓW ODGIĘTYCH

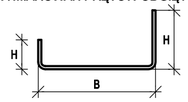

WYMIAROWANIE STRZEMION

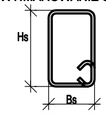

Podlaski.pl konsultanci dźwigowi

JEDNOSTKA PROJEKTOWA

Grzegorz Podlaski, ul. Włodarzewska 57B/10, 02–384 Warszawa
tel.: +48 608 444 812, e–mail: biuro@podlaski.pl

ZESPÓŁ PROJEKTOWY	UPRAWNIENIA	PODPIS
PROJEKTOWAŁ: mgr inż. Lech Dębski	w spec. konstr.–bud. St–133/88	
WSPÓŁPRACA		
SPRAWDZIŁ: inż. Grzegorz Zagrajek	w spec. konstr.–inżynier. 8/69	

INWESTOR

Sąd Apelacyjny w Białymstoku
ul. Mickiewicza 5, 15–213 Białystok
–
–

INWESTYCJA

Przebudowa i rozbudowa budynku polegająca na wykonaniu dźwigu osobowego do komunikacji osób między kondygnacjami budynku Sądu Rejonowego w Augustowie przy ul. Młyńskiej 59 w Augustowie

OBIEKT

ul. Młyńska 59, 16–300 Augustów
dz. ew. nr 3416, obr. nr 0003,
jedn. ew. 200101_1 Miasto Augustów, kategoria obiektu budowlanego XII

TYTUŁ RYSUNKU

PŁYTA ŻELBETOWA PZ1

DATA	SKALA	NR RYSUNKU
08.09.2025	1:50	K–09

FORMAT: